【固定式分岐】

標準型分岐各部名称

●片開き分岐

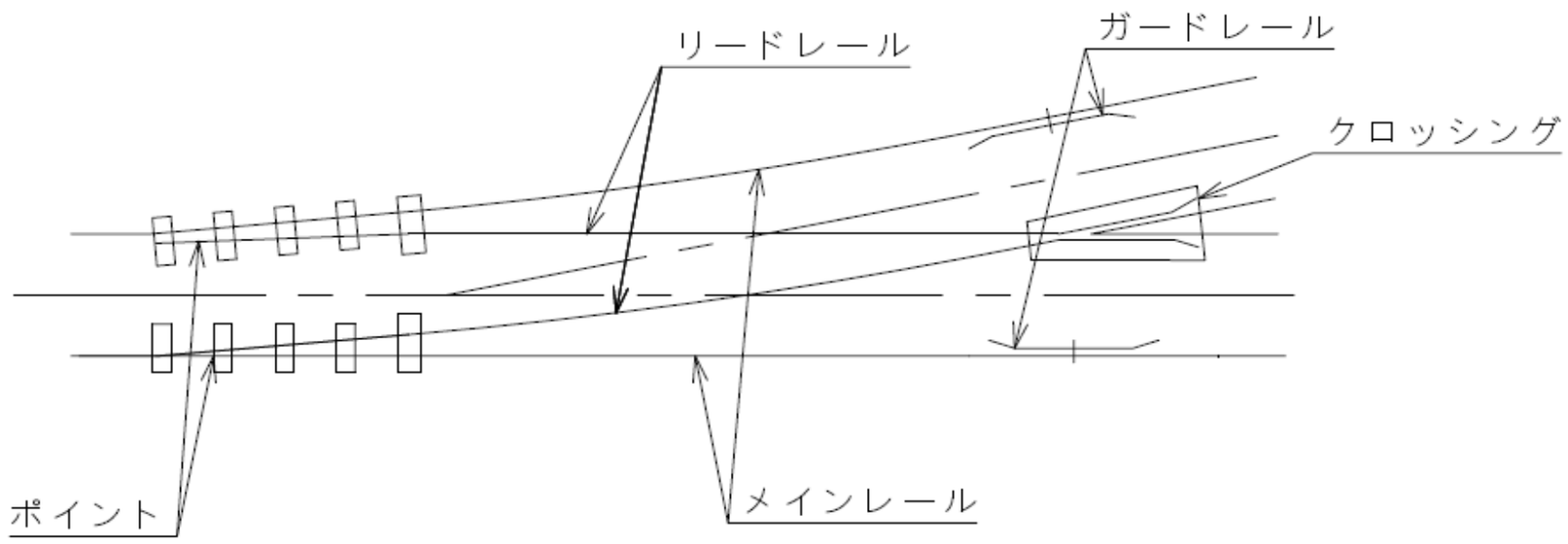

分岐構成部品

●ポイント

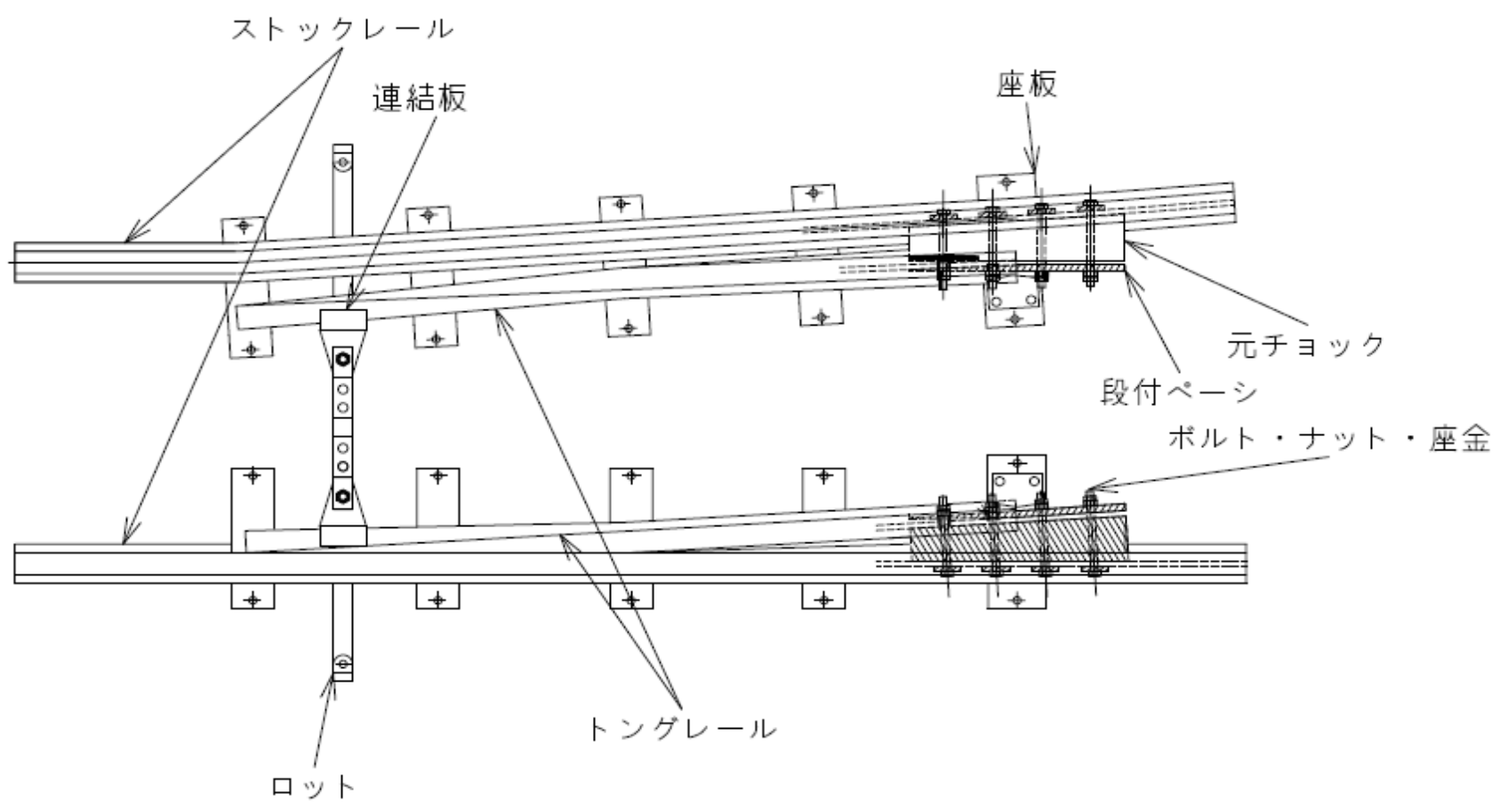

●クロッシング

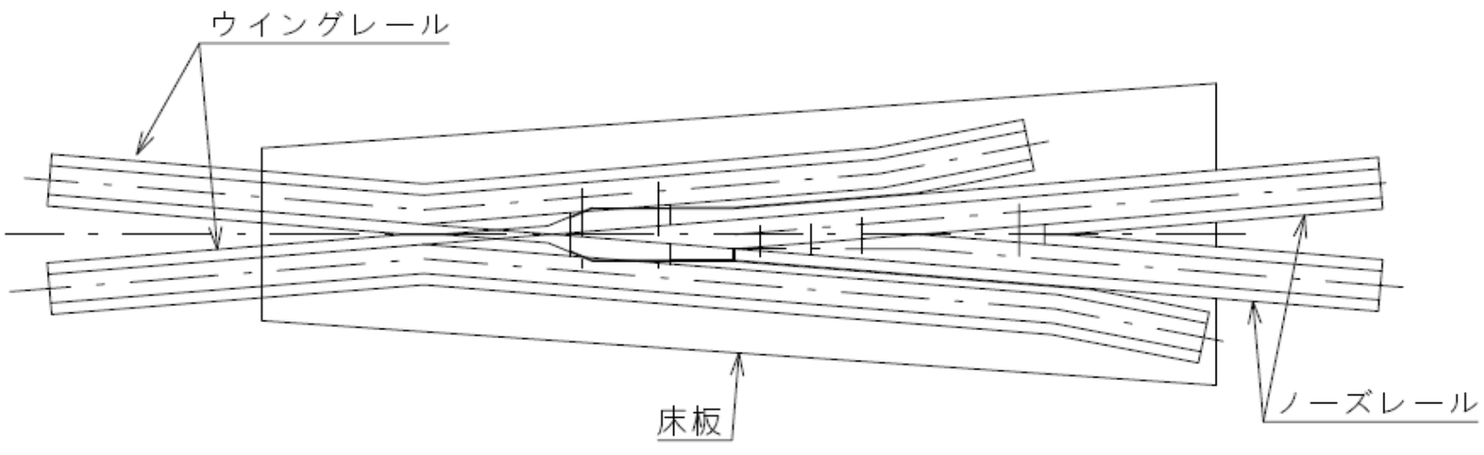
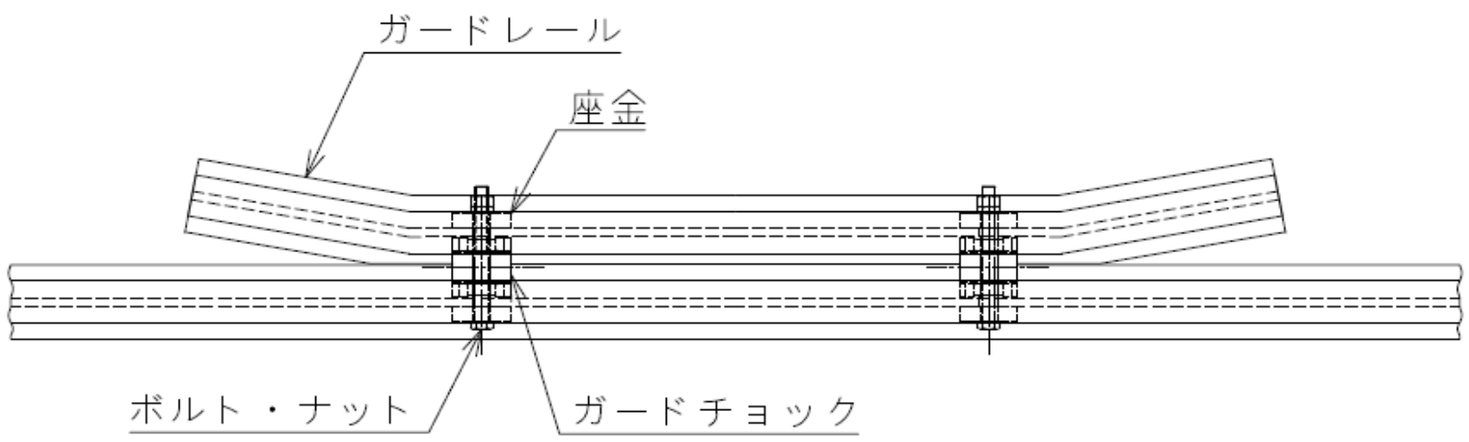
●ガードレール